Exemples de fabrications spéciales (sur demande)

Potences portuaires

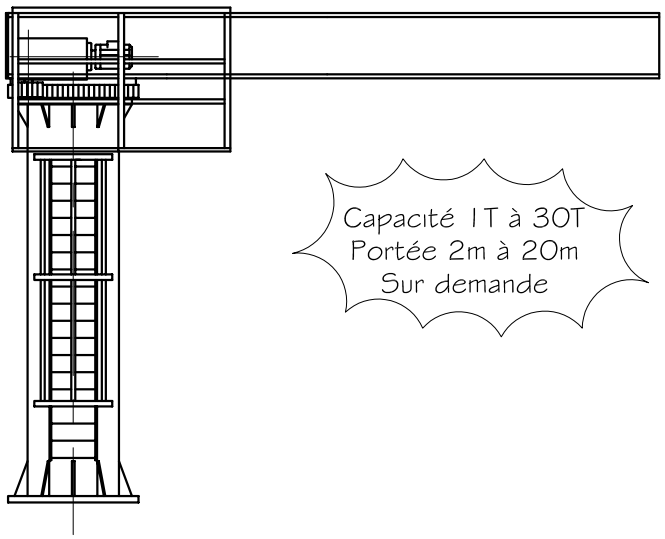

Potences double bras

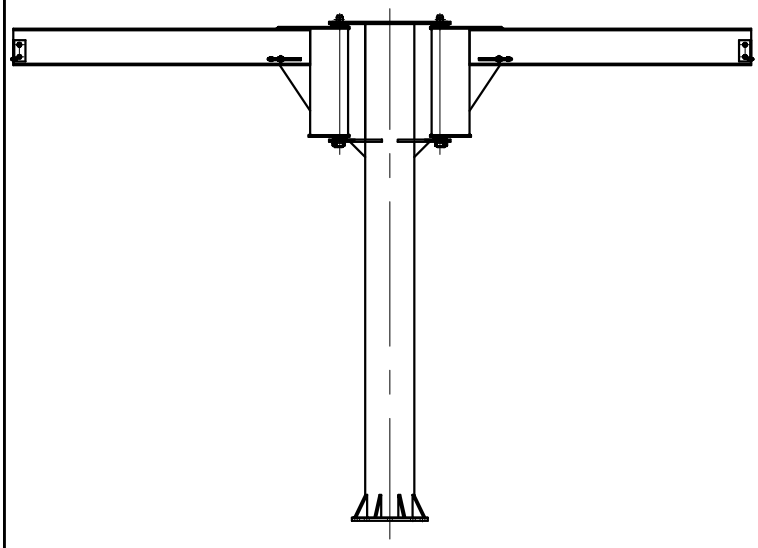

Potences avec reprise en tête

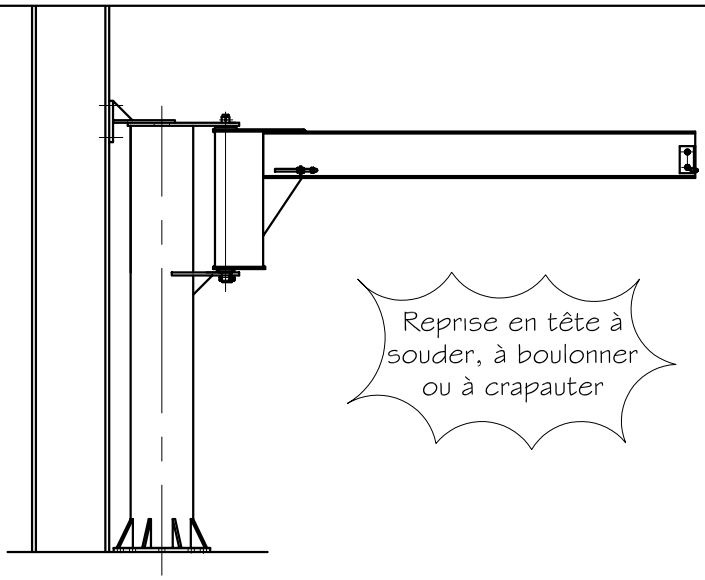

Potences suspendues

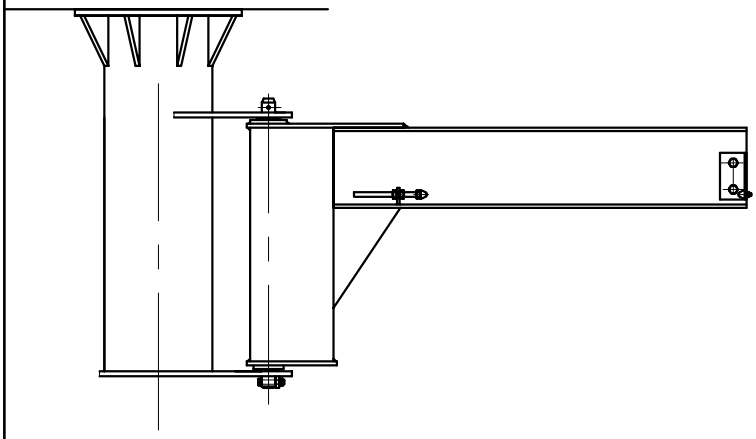

Potences télescopiques

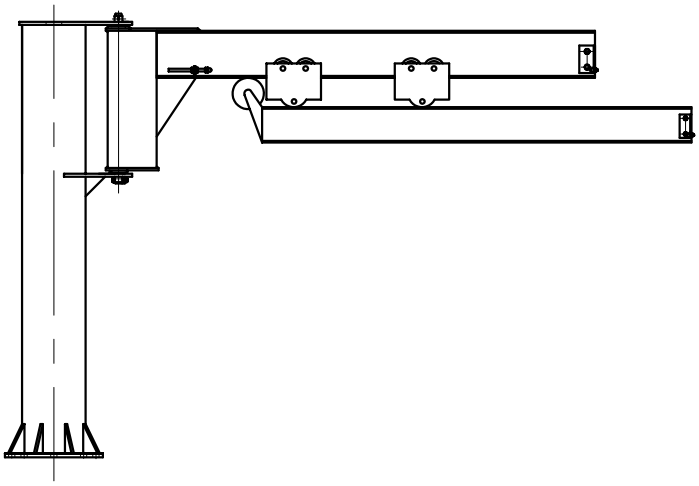
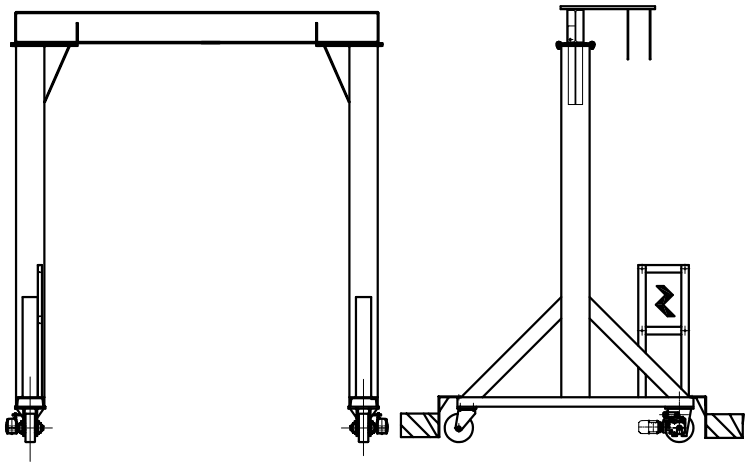
Portiques automoteurs